GHH FAHRZEUGE

DUMPER
MK-A15

Características principales

- Diseño **compacto, simple** y **potente**
- Para **minería subterránea** y **tunneling**
- Destacada relación **peso-potencia**
- Diseño de estructura y sistemas extremamente robustos, resultando costos operacionales más bajos
- Diferentes **diseños y tamaños de tolvas** disponibles
- **Combinación eficiente con LHDs** LF-5 o LF-6

ghh.cl ▪ info@ghh.cl ▪ +56 2 27387349
ghh-fahrzeuge.de ▪ info@ghh-fahrzeuge.de ▪ +49 209-38907-0

Member of SK GROUP

© 2014, GHH Fahrzeuge – V2a-14 MK-A15_sp

Especificación técnica*

Dimensiones principales	
Largo	8 318 mm
Ancho en la tolva	1 830 mm
Altura, cargado (en la tolva)	2 074 mm
Altura, cargado (sobre la cabina)	2 555 mm
Capacidad de tolva (SAE amontonado)	7.5 m³

Pesos	
Peso vacío	14 100 kg
Carga útil	15 000 kg
Eje delantero, vacío	9 500 kg
Eje trasero, vacío	4 600 kg
Eje delantero, cargado	13 900 kg
Eje trasero, cargado	15 200 kg

Motor	
Fabricante	Deutz
Modelo	F8L413FW
Tipo	Motor diésel enfriado por aire
Potencia	136 kW / 2 300 min^{-1}
Sistema de admisión de aire	Filtro de aire seco
Sistema de escape	Catalítico, Silenciador
Potencia de partida / Voltaje	5.4 kW / 24 V
Corriente de alternador / Voltaje	80 A / 28 V

Ruedas y neumáticos	
Ruedas delanteras	
Tamaño de llanta	10.00 - 24
Tamaño de neumático	14.00 - 24
Presión de neumático	6.5 ± 0.1 bar
Ruedas traseras	
Tamaño de llanta	10.00 - 24
Tamaño de neumático	14.00 - 24
Presión de neumático	6.5 ± 0.1 bar

Tren motriz	
Convertidor de torque	
Fabricante	Clark
Modelo	Series CL 270
Tipo	Etapa simple con Lock-up
Transmisión Powershift	
Fabricante	Clark
Modelo	Series R 32 000
Tipo	Cuatro marchas adelante / atrás

Frenos	
Freno de Servicio	Freno multidisco, accionamiento hidráulico, enfriado externamente
Freno de Parqueo	Freno multidisco (SAHR)

Ejes	
Delantero y trasero	Eje planetario rígido
Fabricante	Kessler
Modelo	D81
Diferencial	Estándar

Equipamiento eléctrico	
Voltaje	24 V
Batería	2 x 12 V / 135 Ah

Sistema de iluminación	
Luces principales / marcha atrás	75 / 70 W
Luces adicionales	75 / 70 W

ghh.cl ▪ info@ghh.cl ▪ +56 2 27387349
ghh-fahrzeuge.de ▪ info@ghh-fahrzeuge.de ▪ +49 209-38907-0

Member of SK GROUP

© 2014, GHH Fahrzeuge – V2a-14 MK-A15_sp

Dump / Hoist Hydraulic System

Flujo de las bombas	40.5 + 48.5 cm³/rev
Presión del sistema	150 bar
Numero de cilindros de volteo	1
Levantando tolva, cargado	7.0 s
Bajando tolva, descargado	7.5 s

Capacidades de marcha

Velocidad Máxima, cargado, adelante/atrás en terreno plano	
1ra Marcha	4.0 km/h / 4.2 km/h**
2da Marcha	8.0 km/h / 8.5 km/h**
3ra Marcha	13.5 km/h / 15.0 km/h**
4ta Marcha	22.0 km/h / 25.5 km/h**
Pendiente máx. admisible	25%

Hidráulica de dirección

Flujo de las bombas	48.5 cm³/rev
Presión del sistema	130 bar
Numero de cilindros de dirección	2

Dirección

Tipo	Articulción central
Angulo de giro	± 42°
Radio de giro exterior	7 600 ± 300 mm
Radio de giro interior	4 900 ± 300 mm

Volúmenes de llenado

Estanque de combustible	280 l
Estanque de hidráulico	150 l
Motor con filtro de aceite	20 l
Circuito convertidor de torque / transmisión (Powershift)	29 l
Diferencial, eje delantero	15 l
Planetario, eje delantero	2 x 3.0 l
Diferencial, eje trasero	15 l
Planetario, eje trasero	2 x 3.0 l

Opcionales

Lubricación centralizada	Sistema de cámaras
Sistema contra incendio, manual / automático	Paquete para ambientes agresivos
Rueda de repuesto	Kit de altura
Sistema anticolisiones	

** Modo Convertidor / Lock-up

ghh.cl ▪ info@ghh.cl ▪ +56 2 27387349
ghh-fahrzeuge.de ▪ info@ghh-fahrzeuge.de ▪ +49 209-38907-0

Member of SK GROUP

© 2014, GHH Fahrzeuge – V2a-14 MK-A15_sp

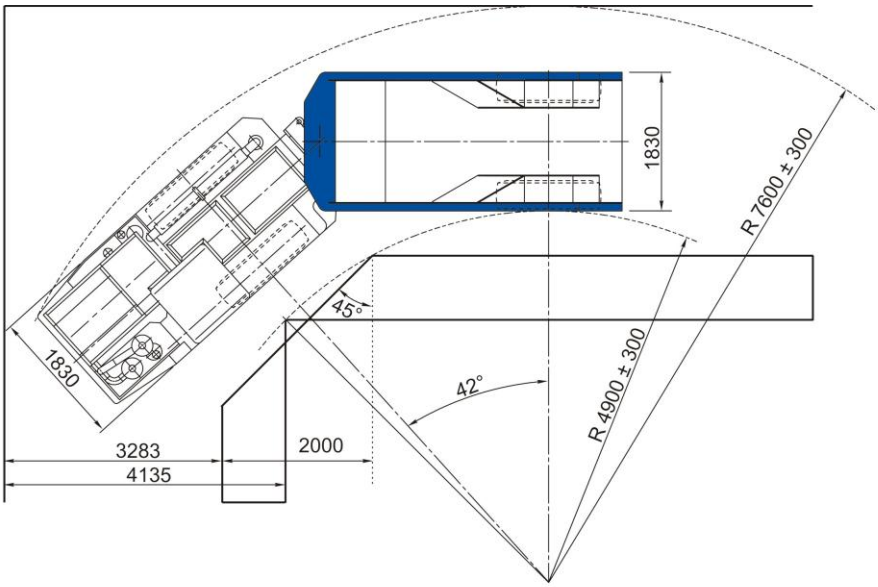

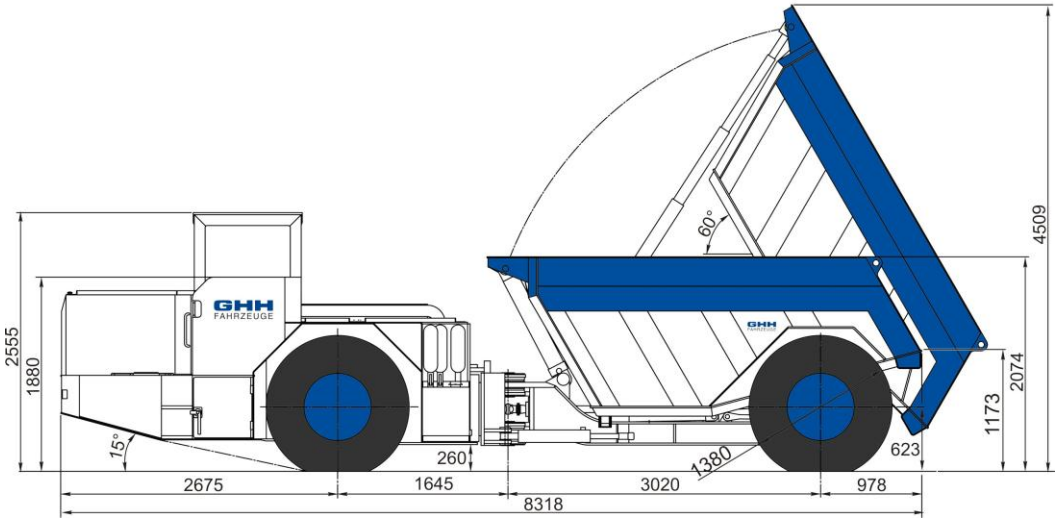

Diagrama de pendiente

Descargado

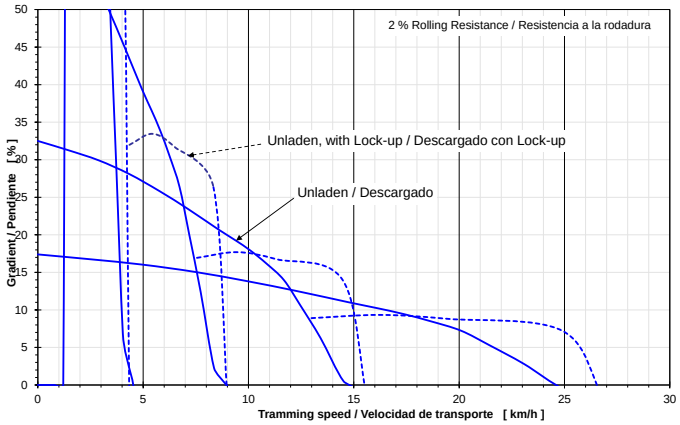

Cargado

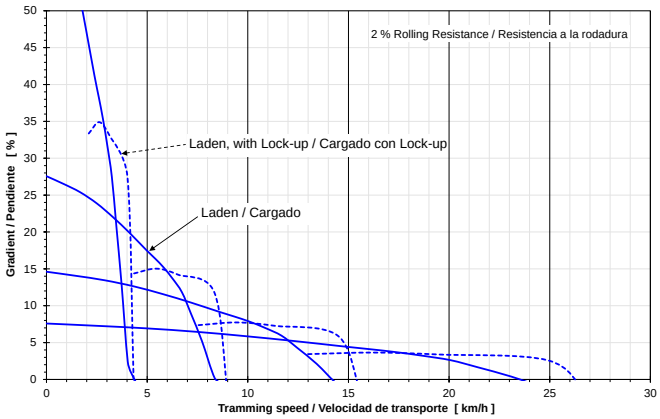

* Sujeto a cambio sin previo aviso.
Los equipos que aparecen en las fotos pueden incluir variaciones y/o equipamiento adicional.