GHH FAHRZEUGE

DUMPER
MK-A35

Características principales

- Diseño **compacto, simple** y **potente**
- Para **minería subterránea** y **tunneling**
- Destacada relación **peso-potencia**
- Diseño de estructura y sistemas extremamente robustos, resultando costos operacionales más bajos
- **Cabina ROPS / FOPS certificada**
- **Cabina bidireccional**
- Diferentes **diseños y tamaños de tolvas** disponibles
- **Combinación eficiente con LHD**s LF-10 y LF-11H

ghh.cl ▪ info@ghh.cl ▪ +56 2 27387349
ghh-fahrzeuge.de ▪ info@ghh-fahrzeuge.de ▪ +49 209-38907-0

Member of SK GROUP

© 2014, GHH Fahrzeuge – V2a-14 MK-A35_sp

Especificación técnica*

Dimensiones principales	
Largo	10 574 mm
Ancho en la tolva	3 500 mm
Altura, cargado (en la tolva)	2 696 mm
Altura, cargado (sobre la cabina)	2 897 mm
Capacidad de tolva (SAE amontonado)	23.0 m³

Pesos	
Peso vacío	31 650 kg
Carga útil	35 000 kg
Eje delantero, vacío	22 230 kg
Eje trasero, vacío	9 420 kg
Eje delantero, cargado	29 400 kg
Eje trasero, cargado	37 250 kg

Motor	
Fabricante	Deutz
Modelo	TCD2015 V06
Tipo	Motor diésel enfriado por agua
Potencia	300 kW / 2 300 min^{-1}
Sistema de admisión de aire	Filtro de aire seco
Sistema de escape	Catalítico, Silenciador
Potencia de partida / Voltaje	6.5 kW / 24 V
Corriente de alternador / Voltaje	80 A / 28 V
Norma de emisión	COM IIIA

Ruedas y neumáticos	
Ruedas delanteras	
Tamaño de llanta	22.00 - 25 / 3.0
Tamaño de neumático	26.5 - 25
Presión de neumático	6.5 ± 0.1 bar
Ruedas traseras	
Tamaño de llanta	22.00 - 25 / 3.0
Tamaño de neumático	26.5 - 25
Presión de neumático	8.0 ± 0.1 bar

Tren motriz	
Convertidor de torque	
Fabricante	Clark
Modelo	Series CL 8 000
Tipo	Etapa simple con Lock-up
Transmisión Powershift	
Fabricante	Clark
Modelo	Series 6 000
Tipo	Cuatro marchas adelante / atrás

Frenos	
Tipo	Freno multidisco (SAHR)

Ejes	
Delantero y trasero	Eje planetario rígido
Fabricante	Kessler
Modelo	D91
Diferencial	Estándar

Equipamiento eléctrico	
Voltaje	24 V
Batería	2 x 12 V / 180 Ah

Sistema de iluminación	
Luces principales / marcha atrás	75 / 70 W
Luces adicionales	75 / 70 W

ghh.cl ▪ info@ghh.cl ▪ +56 2 27387349
ghh-fahrzeuge.de ▪ info@ghh-fahrzeuge.de ▪ +49 209-38907-0

Member of SK GROUP

© 2014, GHH Fahrzeuge – V2a-14 MK-A35_sp

Dump / Hoist Hydraulic System	
Flujo de las bombas	85 cm³/rev
Presión del sistema	185 bar
Numero de cilindros de volteo	1
Levantando tolva, cargado	21 s
Bajando tolva, descargado	≤20 s

Capacidades de marcha	
Velocidad Máxima, cargado, adelante/atrás en terreno plano	
1ra Marcha	5.5 km/h / 5.7 km/h**
2da Marcha	9.5 km/h / 10.0 km/h**
3ra Marcha	16.0 km/h / 18.0 km/h**
4ta Marcha	25.5 km/h / 31.5 km/h**
Pendiente máx. admisible	25%

Hidráulica de dirección	
Flujo de las bombas	85 cm³/rev
Presión del sistema	175 bar
Numero de cilindros de dirección	2

Dirección	
Tipo	Articulción central
Angulo de giro	± 42°
Radio de giro exterior	9 630 ± 350 mm
Radio de giro interior	5 180 ± 350 mm

Volúmenes de llenado	
Estanque de combustible	475 l
Estanque de hidráulico	430 l
Motor con filtro de aceite	40 l
Circuito convertidor de torque / transmisión (Powershift)	58 l
Diferencial, eje delantero	47 l
Planetario, eje delantero	2 x 4.5 l
Diferencial, eje trasero	47 l
Planetario, eje trasero	2 x 4.5 l
Refrigerante	80 l

Opcionales	
Lubricación centralizada	Sistema de cámaras
Sistema contra incendio, manual / automático	Sistema anticolisiones
Rueda de repuesto	Aire acondicionado
Calefacción	Cabina presurizada
Paquete para ambientes agresivos	Pesometro unidad de carga

** Modo Convertidor / Lock-up

ghh.cl ▪ info@ghh.cl ▪ +56 2 27387349
ghh-fahrzeuge.de ▪ info@ghh-fahrzeuge.de ▪ +49 209-38907-0

Member of SK GROUP

© 2014, GHH Fahrzeuge – V2a-14 MK-A35_sp

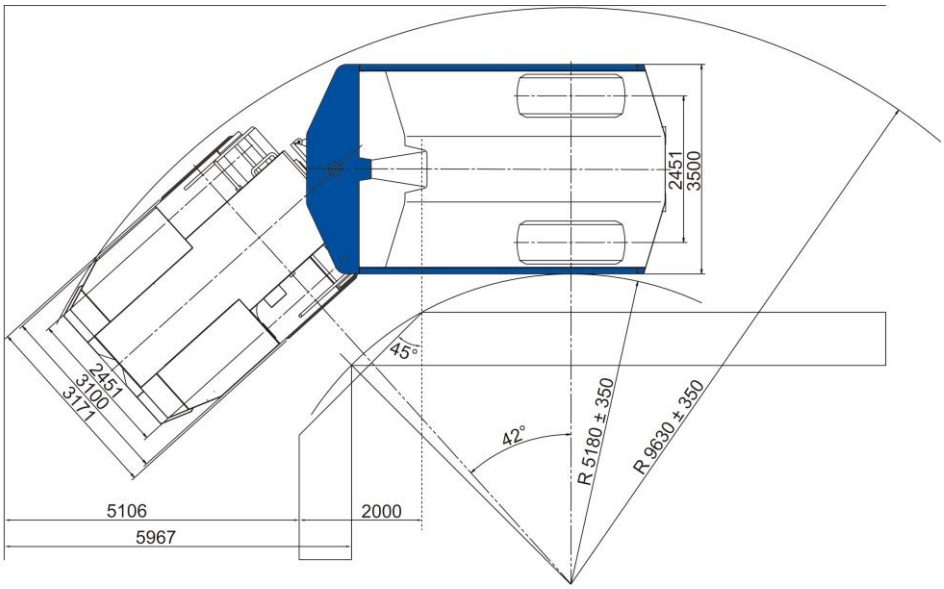

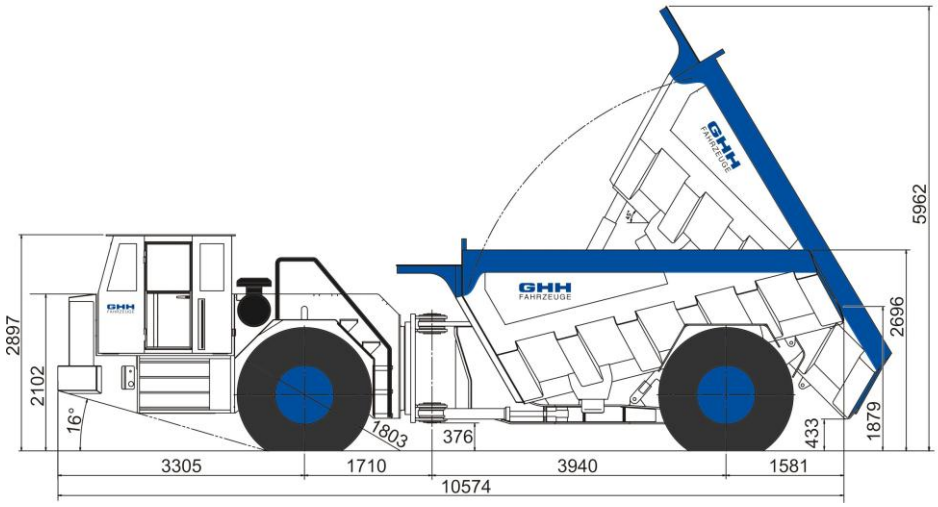

Diagrama de pendiente

Descargado

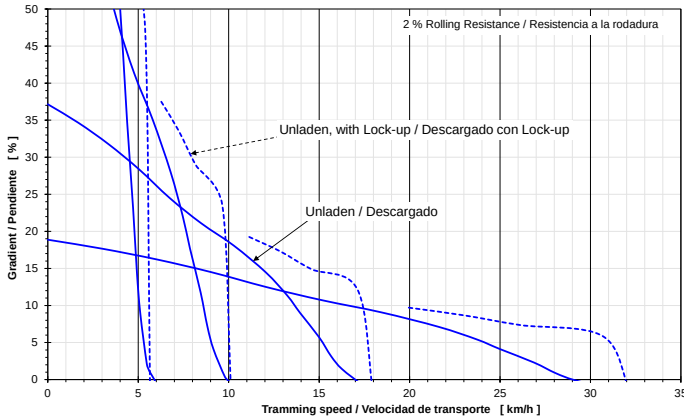

Cargado

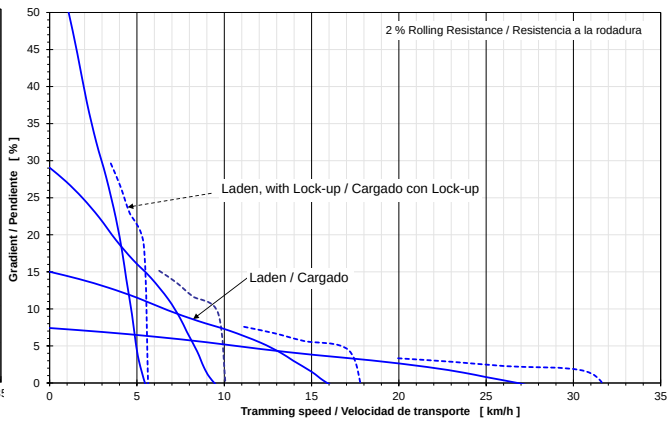

* Sujeto a cambio sin previo aviso.
Los equipos que aparecen en las fotos pueden incluir variaciones y/o equipamiento adicional.