GHH FAHRZEUGE

L H D
LF-11H

Características principales

- Diseño **compacto** y **potente** para **minería subterránea** y **tunneling**
- **Efficient Drive System (EDS) para mayor productividad y costos de mantenimiento reducidos**
- **Modo semiautomático de carguío (TIMO) simplifica y agiliza la carga**
- Freno electrónico para alta ergonomía y seguridad
- **Diferentes baldes** optimizados para aplicaciones de roca dura
- **Cabina ROPS / FOPS certificada**
- Sistemas de **control** y **monitoreo** avanzado
- Opcionales como pesometro o función de descarga rápida (Agitador de balde)
- **Combinación eficiente** con Dumper MK-A20 o MK-A35

ghh.cl ▪ info@ghh.cl ▪ +56 2 27387349
ghh-fahrzeuge.de ▪ info@ghh-fahrzeuge.de ▪ +49 209-38907-0

Member of SK GROUP

© 2014, GHH Fahrzeuge – V4a-14 LF-11H_sp

Especificación técnica*

Dimensiones principales	
Largo (posición de transporte)	9 711 mm
Largo (posición de carga)	10 072 mm
Ancho en la cabina	2 600 mm
Ancho en la unidad motriz	2 450 mm
Ancho en el balde	2 450 mm
Altura, cargado (sobre la unidad motriz)	1 754 mm
Altura, cargado (sobre la cabina)	2 449 mm
Altura máxima de volteo	2 035 mm
Capacidad de balde (SAE amontonado)	5.1 m³

Motor	
Fabricante	Cummins
Modelo	QSL9
Tipo	Motor diésel enfriado por agua
Potencia	209 kW / 2 000 min^{-1}
Sistema de admisión de aire	Filtro de aire seco
Sistema de escape	Catalítico, Silenciador
Potencia de partida / Voltaje	7.5 kW / 24 V
Corriente de alternador / Voltaje	100 A / 28 V
Norma de emisión	COM IIIA

Tren motriz	
Caja de acople de bombas	
Fabricante	Stiebel
Modelo	4384
Tipo	Reductor de velocidad
Caja de transferencia (de ejes)	
Fabricante	Rögelberg
Modelo	4xV14-110
Tipo	Reductor de velocidad

Equipamiento eléctrico	
Voltaje	24 V
Batería	2 x 12 V / 50 Ah

Pesos	
Peso vacío	30 100 kg
Carga útil	11 000 kg
Eje delantero, vacío	13 200 kg
Eje trasero, vacío	16 900 kg
Eje delantero, cargado	29 923 kg
Eje trasero, cargado	11 177 kg

Ruedas y neumáticos	
Ruedas delanteras	
Tamaño de llanta	13.00 - 25 / 2.5
Tamaño de neumático	18.00 - 25
Presión de neumático	7.5 ± 0.1 bar
Ruedas traseras	
Tamaño de llanta	13.00 - 25 / 2.5
Tamaño de neumático	18.00 - 25
Presión de neumático	4,5 ± 0.1 bar

Frenos	
Tipo	Freno multidisco (SAHR)

Ejes	
Eje delantero	Eje planetario rígido
Fabricante	Clark
Modelo	43RM175
Diferencial	Estándar
Eje trasero	Eje planetario rígido
Fabricante	Clark
Modelo	43RM175
Diferencial	No Spin

Sistema de iluminación	
Luces principales / marcha atrás	75 / 70 W
Luces adicionales	65 W

ghh.cl ▪ info@ghh.cl ▪ +56 2 27387349
ghh-fahrzeuge.de ▪ info@ghh-fahrzeuge.de ▪ +49 209-38907-0

Member of SK GROUP

© 2014, GHH Fahrzeuge – V4a-14 LF-11H_sp

Hidráulica de levante / volteo

Flujo de las bombas	2 x 45 + 28 cm³ / U
Presión del sistema	250 bar
Numero de cilindros de levante	2
Numero de cilindros de volteo	1
Levante del brazo	5.8 s
Levantando balde desde posición de volteo	5.2 s

Hidráulica de dirección

Flujo de las bombas	45 cm³ / U
Presión del sistema	200 bar
Numero de cilindros de dirección	2

Capacidades de marcha

Velocidad Máxima	20 km/h
(cargado, adelante/atrás en terreno plano)	
Pendiente máx. admisible	28%
Máx. pendiente transversal	15%
Fuerza de tracción	249 kN

Dirección

Tipo	Articulción central
Angulo de giro	± 40°
Radio de giro exterior	6 700 ± 200 mm
Radio de giro interior	3 500 ± 200 mm

Volúmenes de llenado

Estanque de combustible	540 l
Estanque de hidráulico	550 l
Motor con filtro de aceite	40 l
Refrigerante	50 l
Diferencial, eje delantero	31 l
Planetario, eje delantero	2 x 8.5 l
Diferencial, eje trasero	31 l
Planetario, eje trasero	2 x 8.5 l
Caja de acople de bombas	6.4 l
Caja de transferencia (de ejes)	8 l

Opcionales

Lubricación centralizada	Sistema de cámaras
Sistema contra incendio, manual / automático	Sistema anticolisiones
Ride control	Aire acondicionado
Balde con eyector	Calefacción
Balde de descarga lateral	Cabina presurizada
Calzas de balde reforzadas	Paquete para ambientes agresivos
Balde reforzado (G.E.T.)	Rueda de repuesto
Pesometro unidad de carga	Control remoto
Agitador de balde	

ghh.cl ▪ info@ghh.cl ▪ +56 2 27387349
ghh-fahrzeuge.de ▪ info@ghh-fahrzeuge.de ▪ +49 209-38907-0

Member of SK GROUP

© 2014, GHH Fahrzeuge – V4a-14 LF-11H_sp

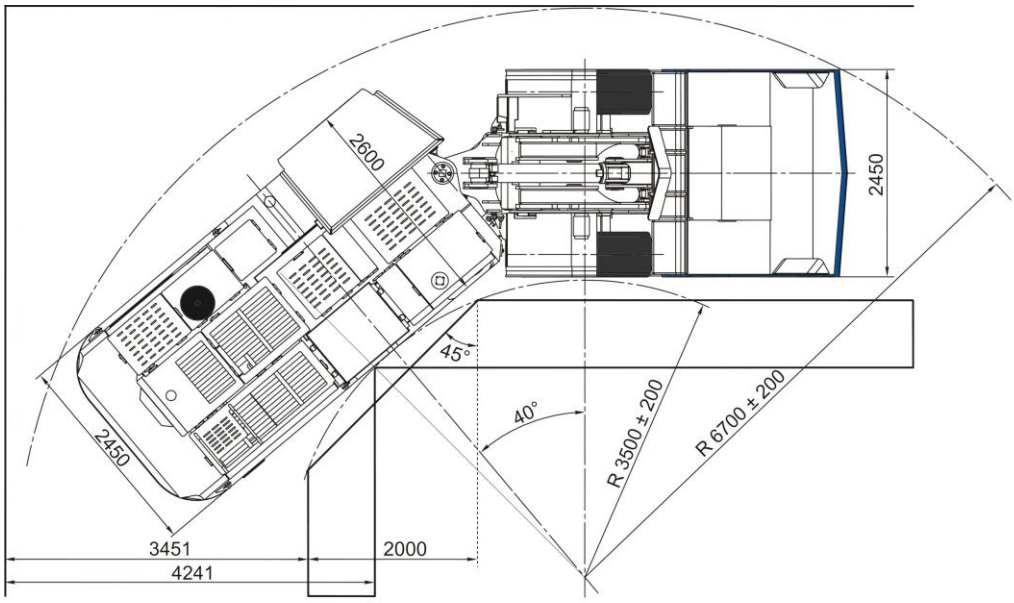

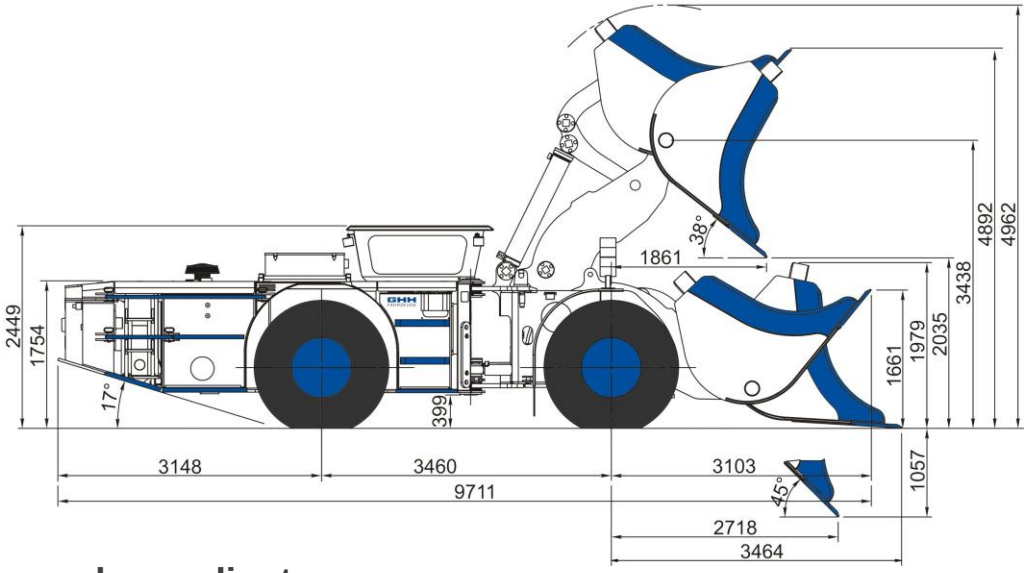

Diagrama de pendiente

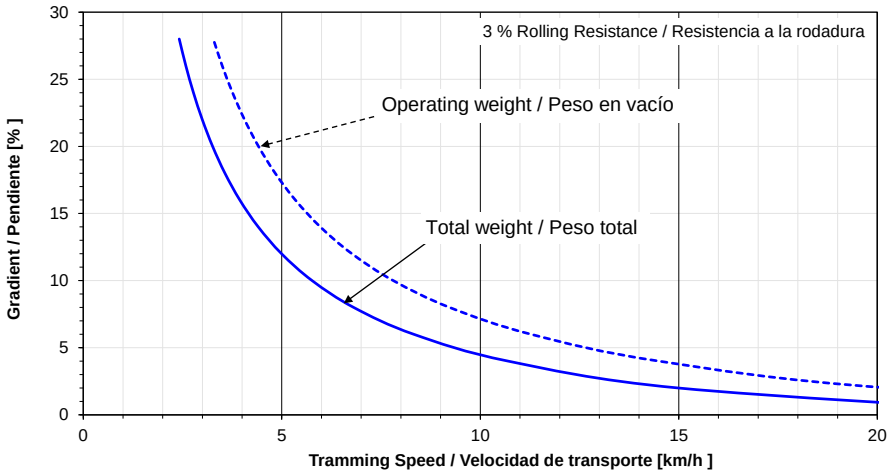

* Sujeto a cambio sin previo aviso.
Los equipos que aparecen en las fotos pueden incluir variaciones y/o equipamiento adicional.