UTILITY

BYM 4.5
transmixer

Características Principales

- Diseño **compacto y potente** para trabajar en las exigentes aplicaciones subterráneas
- **Poderoso Tren de Potencia** asegura bajos costos operacionales y largo ciclo de vida
- **Sólo tecnología aprobada** para aplicación heavy duty y minería
- Tambor con **altura de descarga ajustable** para adaptarse a todas las condiciones operacionales
- Capacidad efectiva de **4,5 m³** de concreto
- Estructura y sistemas **extremamente robustos,** resultando una alta disponibilidad y confiabilidad
- Cabina **ergonómica ROPS/FOPS Nivel 2** certificada **con capacidad para 2 personas, excelente visibilidad y controles intuitivos**
- Todos los **puntos de mantención** diaria desde el piso

GHH FAHRZEUGE

SK GROUP

ghh.cl ▪ info@ghh.cl ▪ +56 2 2738 7349 ▪ +56 2 2738 7053
ghh-fahrzeuge.de ▪ info@ghh-fahrzeuge.de ▪ +49 209-38907-0

Especificación Técnica*

© 2018, GHH Fahrzeuge VYM 4.5 V1-18

Dimensiones Principales	
Largo total	9 300 mm
Ancho máximo	2 000 mm
Altura en la cabina	2 400 mm
Altura en el tambor	2 475 mm
Altura máx. del tambor inclinado	3 140 mm
Diamentro exterior del tambor	1 400 mm

Motor	
Fabricante	Deutz
Modelo	TCD 2013 L4 2V
Tipo	Motor diésel enfriado por agua
Potencia	129 kW / 2 300 min^{-1}
Emisiones del motor	EU Stage 3A / EPA Tier 3
Sistema de admisión de aire	Filtro de aire seco
Sistema de escape	Catalítico, Silenciador

Tren Motriz	
Transverter (con convertidor integrado)	
Fabricante	Dana
Modelo	T24 000
Tipo	Automática 3 marchas adelante - atrás / 4WD

Tambor de concreto	
Volumen del tambor	5,6 m³
Volumen efectivo de concreto	4,5 m³
Angulo de inclinación del tambor	13°
Velocidad de rotación	0 a 15 rpm
	Escotilla de llenado manual
	Cerradura de seguridad para tapa de llenado
	Tapa de vaciado y canaleta controlada hidráulicamente
Altura de descarga	1 160 – 2 055 mm

Chasis	
Tipo	Centro articulado
	Hidrolavadora hidráulica de alta presión como estándar

Peso y Capacidad	
Peso vacío	12 000 kg
Peso máximo	22 800 kg

Ruedas y neumáticos	
Ruedas delanteras y traseras	
Tamaño de llanta	8.5 - 20
Tamaño de neumático	12.00 - 20

Frenos	
Servicio	Multidisco hidráulicamente activado
Parqueo	Aplicados por Resortes y Liberados Por presión hidráulica (tipo SAHR)

Ejes	
Eje delantero	Eje planetario rígido
Fabricante	Dana
Modelo	113
Diferencial	Estándar
Angulo de oscilación	±8°
Eje trasero	Eje planetario rígido
Fabricante	Dana
Modelo	113
Diferencial	Estándar

Dirección	
Articulación	± 40°
Tipo	Hidráulica / Orbitrol

Cabina
Cerrada con capacidad para 2 personas
ROPS / FOPS nivel 2 certificada
Asientos ajustable en altura / peso c/ suspensión
Calefacción y Aire Acondicionado como opción
Cámara trasera como estándar
Etiquetas e indicadores para todos los controles

GHH FAHRZEUGE

SK GROUP

ghh.cl ▪ info@ghh.cl ▪ +56 2 2738 7349 ▪ +56 2 2738 7053
ghh-fahrzeuge.de ▪ info@ghh-fahrzeuge.de ▪ +49 209-38907-0

Performance	
Pendiente máxima	30%
Velocidades máximas	
1ª marcha	6 km/h
2ª marcha	12 km/h
3ª marcha	24 km/h
Máximo esfuerzo a la tracción	119 kN
Velocidad máxima a pendiente de 1:7 (14,2%)	
Completamente cargado	8 km/h
Vacío	11 km/h
Radio de giro interno	4 000 mm
Radio de giro externo	6 650 mm

Volúmenes de llenado	
Estanque de combustible	150 l
Estanque hidráulico	120 l

Sistema eléctrico	
Voltaje	24 VDC
Baterías	2 x 105 Ah
	Luces de trabajo y desplazamiento LED
	Luces de giro y luces traseras
	Baliza, alarma de retroceso y bocina
	Swtich cortacorriente

Misceláneos
02 Cuñas y portacuñas
Extintor manual
Placas y etiquetas de advertencia
Gancho de tiro y remolque adelante y atrás

Opcionales
Freno electromagnético adicional
Sistema de lubricación automático centralizado
Sistema supresor de incendio manual o automático
Dirección de emergencia eléctrica
Aire Acondicionado y Calefacción
Liberación de frenos de emergencia
Cámara frontal / lateral
Motor Diésel EU Stage 4 / US Tier 4 Final
Herramientas especiales
Tanque de aditivo

GHH FAHRZEUGE

SK GROUP

ghh.cl ▪ info@ghh.cl ▪ +56 2 2738 7349 ▪ +56 2 2738 7053
ghh-fahrzeuge.de ▪ info@ghh-fahrzeuge.de ▪ +49 209-38907-0

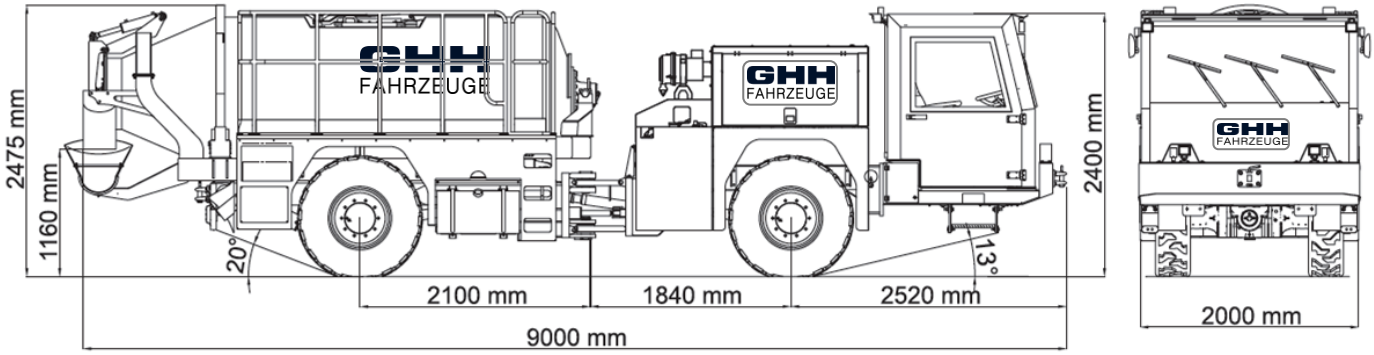

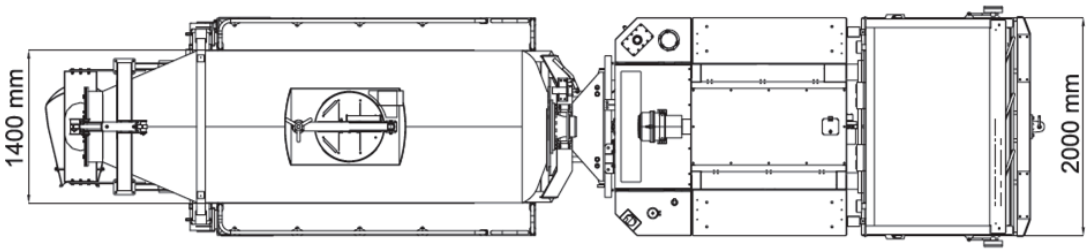

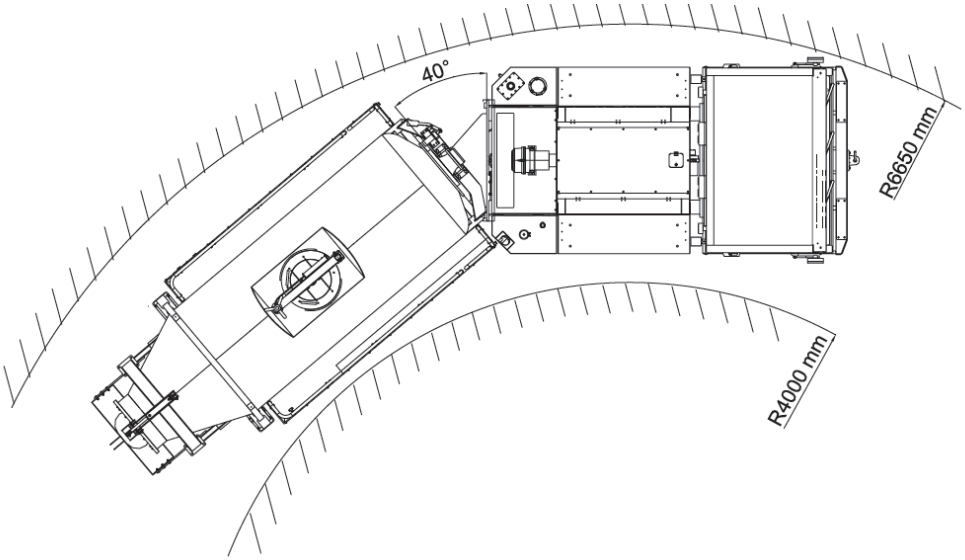

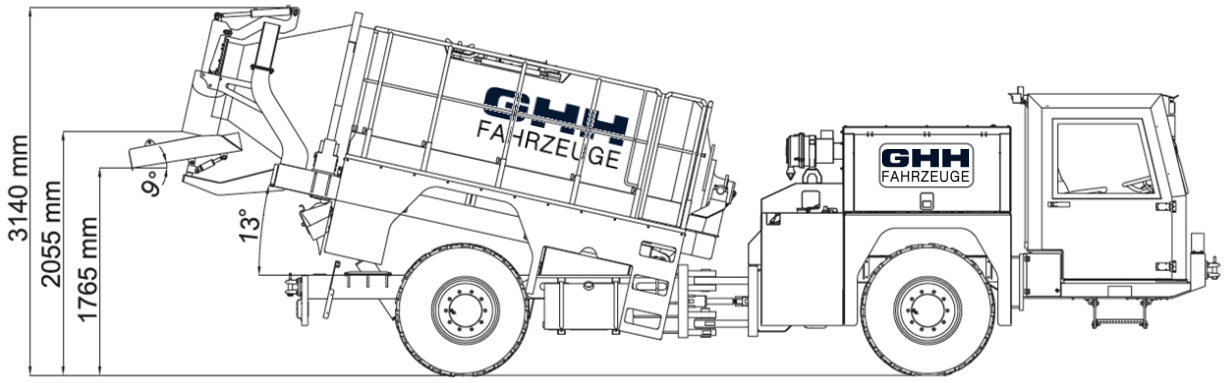

© 2018, GHH Fahrzeuge VYM4.5 S V1-18

*Sujeto a cambio sin previo aviso.
Los equipos que aparecen en las fotos
pueden incluir variaciones y/o equipamiento

GHH FAHRZEUGE

SK GROUP

ghh.cl ▪ info@ghh.cl ▪ +56 2 2738 7349 ▪ +56 2 2738 7053
ghh-fahrzeuge.de ▪ info@ghh-fahrzeuge.de ▪ +49 209-38907-0